РУКОВОДСТВО ПО ЭКСПЛУАТАЦИИ

LCI 5 GF/GF BG/GFL/GFR/GFLR/GDF/GDFs/G4	stove
LCI 5 GF/GF BG /GFL/GFR/GFLR/GDF/GDFs/G4	table
LCI 5 GF/GFL/GFR/GFLR/GDF/GDFs/G4	compact
LCI 5 GF/GFL/GFR/GFLR/GDF/GDFs/G4	sky
LCI 5 GF/GFL/GFR/GFLR	wall
LCI 7 GF/GF BG/GFL/GFR/GFLR	stove
LCI 7 GF/GF BG/GFL/GFR/GFLR	table
LCI 7 GF/GF BG/GFL/GFR/GFLR/GDF/GDFs/G4	stove
LCI 7 GF/GF BG/GFL/GFR/GFLR/GDF/GDFs/G4	table
LCI 7 GF/GFL/GFR/GFLR	wall
LCI 9 GF/GF BG/GFL/GFR/GFLR/GDF/GDFs/G4	stove
LCI 9 GF/GF BG/GFL/GFR/GFLR/GDF/GDFs/G4	table
LCI 9 GF/GFL/GFR/GFLR	wall
Canaria	
Premium	

Содержание:

1. Условия гарантии ... 3
1.1 Меры безопасности ... 3
1.2. Исключения по представлению гарантии ... 3
2. Руководство по монтажу ... 3
2.1. Помещение, в котором устанавливается отопительный прибор ... 3
2.2. Меры предосторожности ... 4
2.3. Подключение к забору внешнего воздуха. ... 4
3. Руководство по установке и эксплуатации ... 5
3.1. Размеры и технические характеристики ... 5
4. Модели L7 ... 12
5. Модели L5 ... 13
6. Техническое руководство по установке и монтажу ... 13
6.1. Подготовительный этап ... 13
6.2. Основные требования при монтаже ... 13
7. Эксплуатация ... 14
7.1. Меры предосторожности перед началом эксплуатации ... 14
7.2. Выбор топлива ... 14
7.3. Первый розжиг ... 14
7.4. Контроль процесса горения ... 15
Первичный воздух ... 15
Вторичный воздух ... 15
Воздух для очистки стекла ... 15
7.5. Аварийные ситуации ... 15
8. Уход за прибором в домашних условиях ... 15
8.1.A. Демонтаж и чистка чугунного дефлектора (L71/L72/L71) ... 15
8.1.B. Демонтаж и чистка чугунного дефлектора (Canaria/Premium) ... 15
8.2. Как протирать крашеные детали ... 16
9. Профессиональный уход ... 16
9.1. Чистка дымохода ... 16

ВВЕДЕНИЕ

Уважаемый покупатель:

Благодарим вас за доверие к продукции ***LISEO CastIron***.

В процессе эксплуатации вы сможете оценить качество нашей продукции, созданной на базе современной технологии с учетом простоты в эксплуатации и техники безопасности.

Для достижения оптимального режима использования, рекомендуется изучить данную инструкцию до осуществления первого розжига.

СОХРАНИТЕ ЭТУ ИНСТРУКЦИЮ

Убедитесь в том, что инструкция прилагаются к топке, даже если топка была перевезена с одного места на другое и перешла в другие руки.

Если при переезде инструкция была утеряна вы можете обратиться в тех.сервис и запросить новую.

1. Условия гарантии

1.1 Меры безопасности

Установка должна осуществляться только профессионалами, проверьте, что у монтажников есть лицензия на осуществление установочных работ, что дает им право взять на себя ответственность за правильность установки и, в конечном итоге, корректное функционирование продукции.

Особое внимание следует уделить соблюдению региональных нормативов.

В РФ соблюдайте Противопожарные требования СП 7.13130.2013.

LISEO не берет на себя ответственности за несоблюдение нормативов при установке. Для обеспечения правильного функционирования отопительного прибора любая замена компонентов должна осуществляться только специализированными Центрами Техобслуживания, которые смогут поставить вам оригинальные запчасти.

Данные отопительные приборы не предусмотрены для использования людьми с ограниченными физическими или психическими возможностями, а также людьми, не имеющими никакого опыта в обращении с такой техникой. Во время эксплуатации прибора дети должны быть под присмотром взрослых не должны играть с отопительным прибором и прикасаться к разогретым в процессе эксплуатации поверхностям.

Если прибор не использовался в течении длительного времени, то перед розжигом следует еще раз проверить установку.

Если в монтажных узлах обнаружены дефекты или разрушения следует сообщить об этом в службу технического обслуживания.

В случае возникновения пожара в дымоходе, закройте дверцу топки и отверстие забора воздуха на горение и обратитесь в пожарную службу.

1.2. Исключения по представлению гарантии

Гарантия не дается в случае если дефект какого-либо компонента является результатом некорректного или невнимательного использования, неправильного ухода или монтажа, не соответствующих описанным в рекомендациях *LISEO*.

Гарантия не распространяется на те компоненты отопительного прибора, которые периодически должны заменяться по причине выхода из строя в процессе эксплуатации, как–то: шнуры изоляционные, стекла и съемные внутренние детали топки**.**

Целостность стекла подтверждается аккредитованным монтажником, установившим отопительный прибор и произведшим контрольную растопку.

После гарантийной заменены запчастей гарантия на топку будет действительна в течение оставшегося гарантийного периода исходя из даты покупки топки.

2. Руководство по монтажу

2.1. Помещение, в котором устанавливается отопительный прибор

Вентиляция: Для правильного функционирования, следует убедиться в том, что кислород, подаваемый на горение из того же помещения, будет поступать в достаточном количестве.

Как разместить топку: по возможности установите прибор в центре помещения это будет способствовать равномерному распределению теплого воздуха.

Удостоверьтесь, чтобы поблизости не было изделий из легко воспламеняющихся материалов (обои, ковровое покрытие, пластик и пр.)

Запрещается установка отопительного прибора в спальнях и ванных комнатах, а также в помещениях, где уже установлены другие отопительные или кислородопоглощающие приборы (кухонная вытяжка, камин, печь), если в эти помещения специальным образом не обеспечен постоянный доступ кислорода.

Запрещается размещать печь во взрывоопасной среде.

Предусмотрите напольный защитный экран для паркетных полов в соответствии с действующими нормативами.

2.2. Меры предосторожности

Установка и монтаж должны производиться квалифицированным персоналом. При этом камин подключается к вертикальному дымоходу проходящему внутри либо снаружи помещения (в зависимости от действующих нормативов); такой дымоход должен быть соответственно заизолирован и герметичен.

2.3. Подключение к забору внешнего воздуха.

В воздухозаборник должно поступать достаточное количество воздуха, для обеспечения оптимального горения и вентиляции помещения.

Вентиляционная решетка должна быть установлена таким образом, чтобы ее ничего не загораживало.

2.4. Подключение к дымоходу

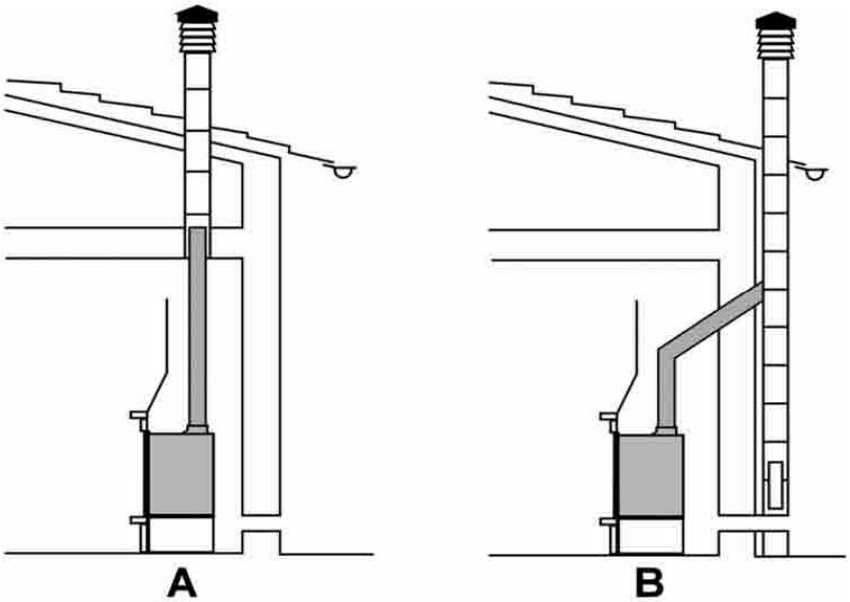

Максимальный угол наклона 30° по горизонтали.

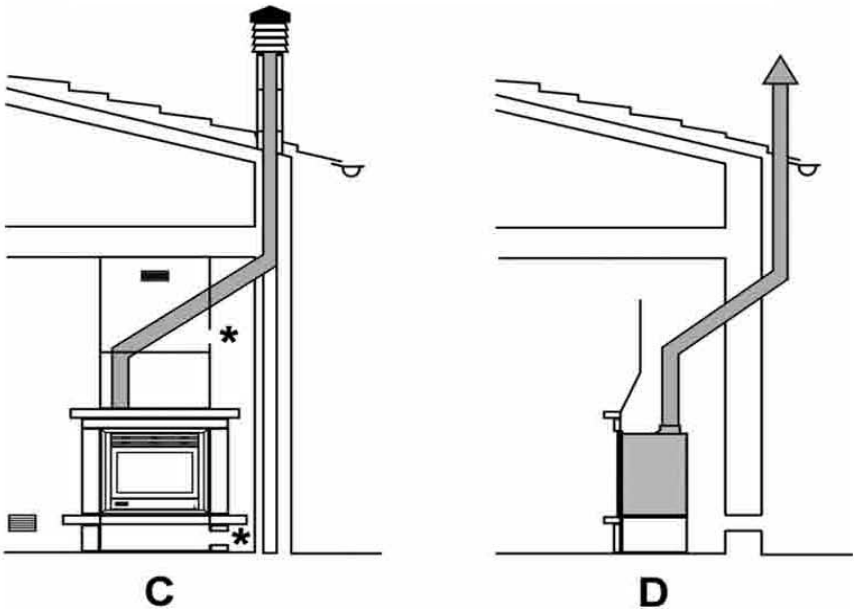

Система отвода дымовых газов должна быть индивидуальна для каждого отопительного прибора (не допускается подключение прибора в общий дымоход).

Отвод дымовых газов производится через верхнее отверстие подключения к дымоходу.

Дымоход выводится наружу (используются специальные трубы), такой дымоход должен быть хорошо изолирован, для чего используются специальные материалы, выдерживающие высокие температуры.

Рекомендуется подключать к сертифицированным в РФ дымоходам:

- модульным нержавеющим дымоходам типа «сэндвич» марки ВУЛКАН;
- дымоходам из вулканической породы HEDA/Keddy;
- керамическим дымоходам HART.

Подключение к дымоходам производится в соответствии с **Противопожарными правилами СП 7.13130.2013**.

3. Руководство по установке и эксплуатации

3.1. Размеры и технические характеристики

(Все размеры представлены в миллиметрах)

LCI 5 GF/GFL/GFR/GFLR stove

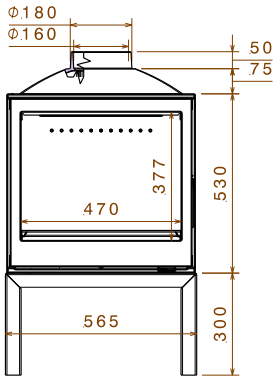

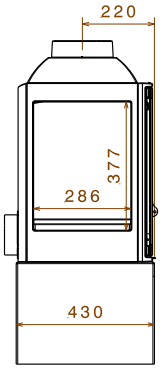

LCI 5 GDF/GDFs/G4 stove

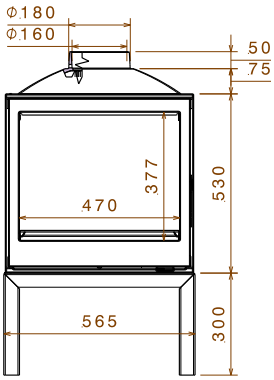

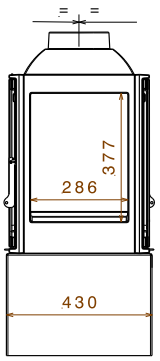

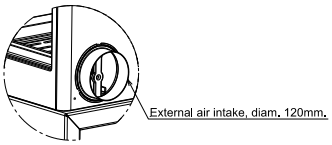

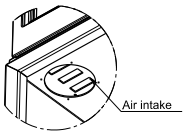

LCI 5 GF/GFL/GFR/GFLR table

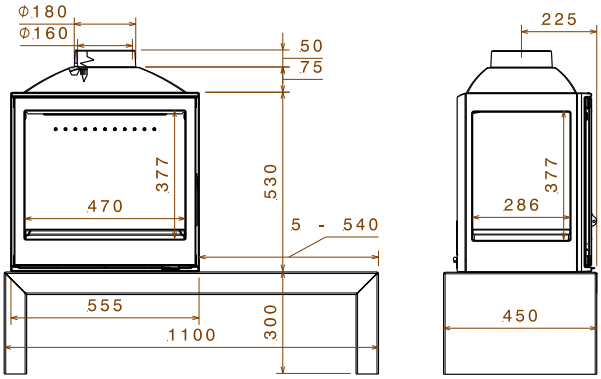

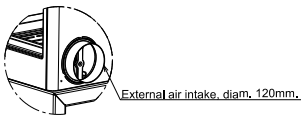

LCI 5 GDF/GDFs/G4 table

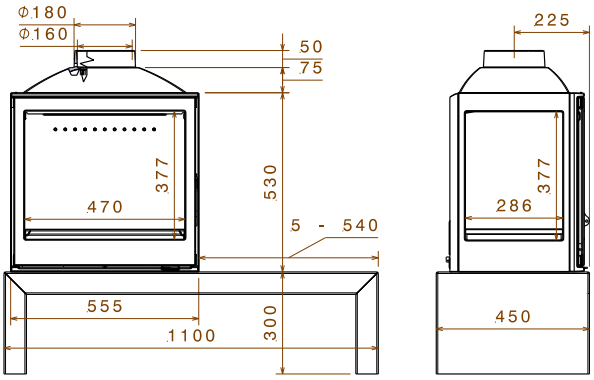

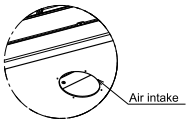

LCI 5 GF/GFL/GFR/GFLR compact

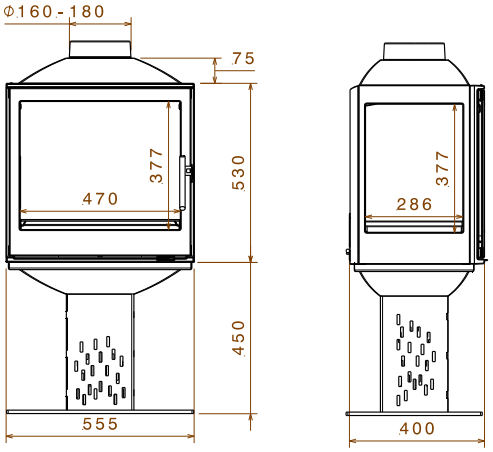

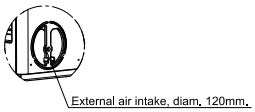

LCI 5 GDF/GDFs/G4 compact

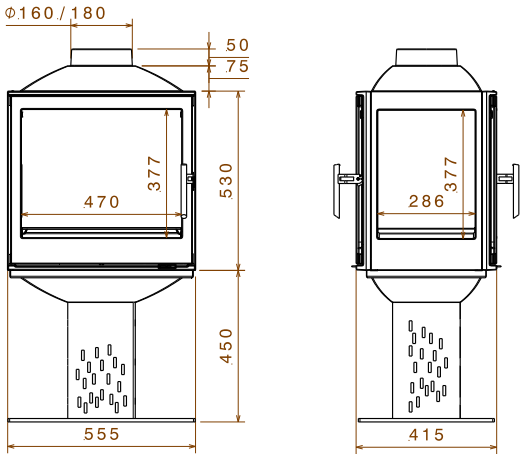

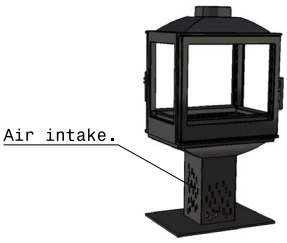

LCI 5 GF/GFL/GFR/GFLR sky

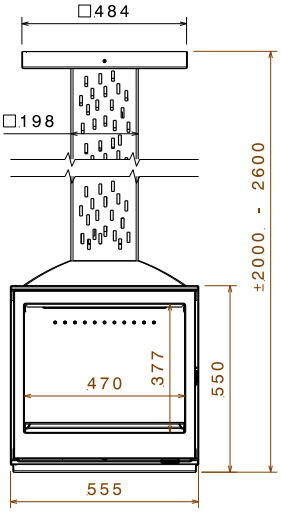

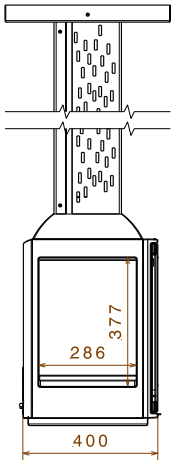

LCI 5 GDF/GDFs/G4 sky

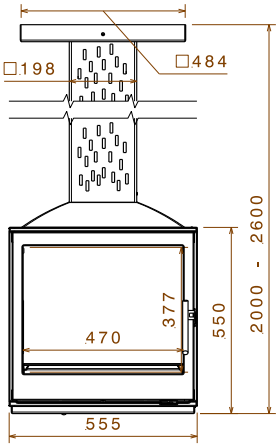

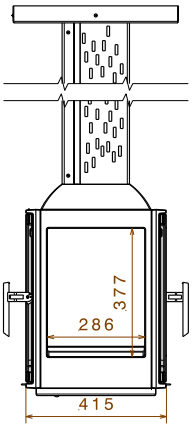

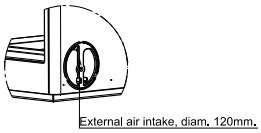

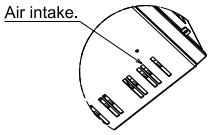

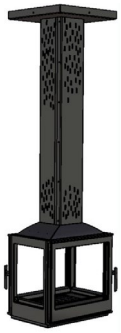

LCI 5 GF/GFL/GFR/GFLR wall

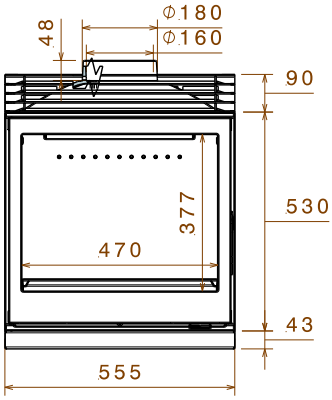

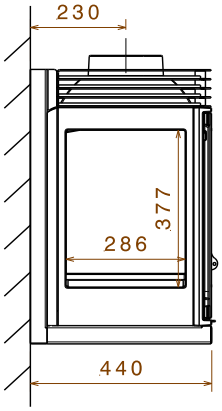

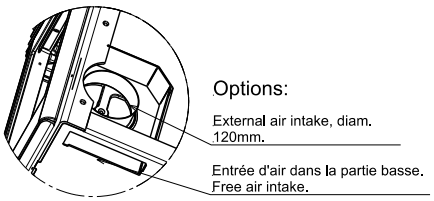

LCI 7 GF/GFL/GFR/GFLR stove

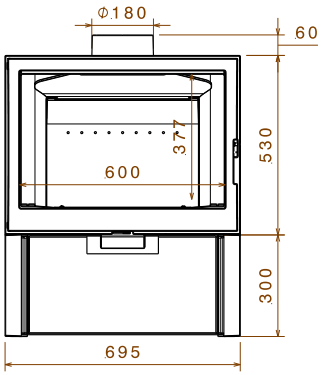

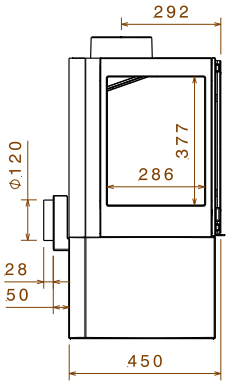

LCI 7 GF/GFL/GFR/GFLR table

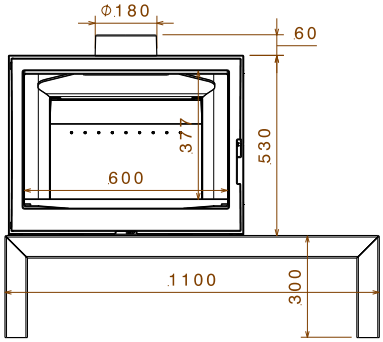

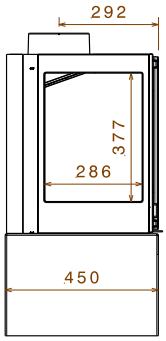

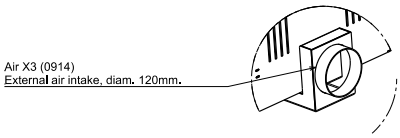

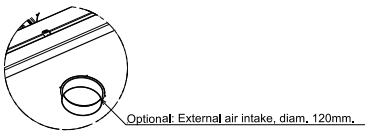

LCI 7 GF/GFL/GFR/GFLR stove

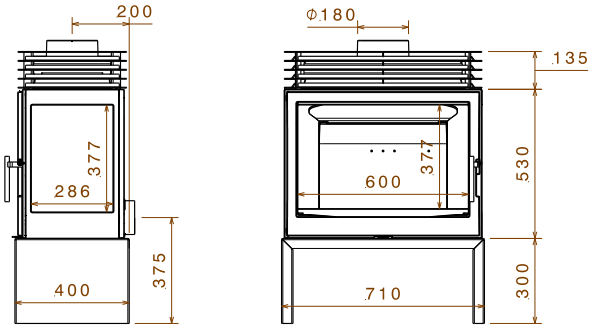

LCI 7 GDF/GDFs/G4 stove

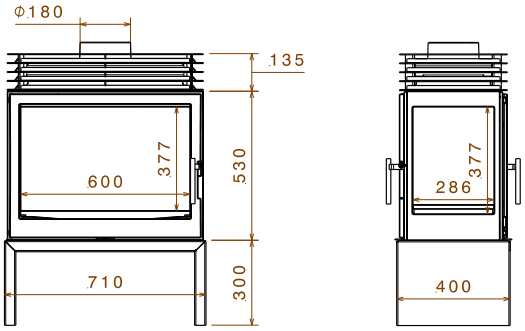

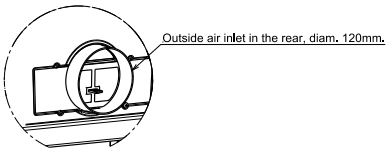

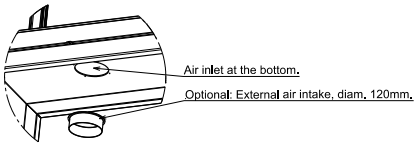

LCI 7 GF/GFL/GFR/GFLR wall

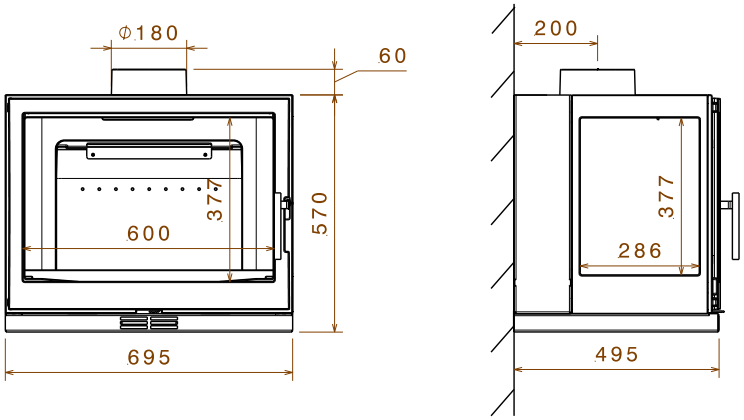

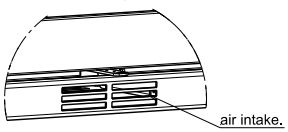

LCI 9 GF/GFL/GFR/GFLR stove

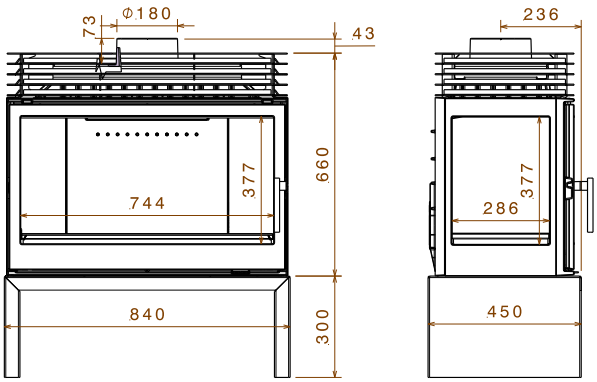

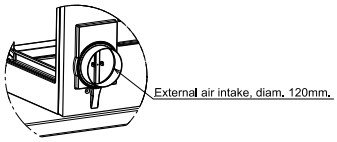

LCI 9 GDF/GDFs/G4 stove

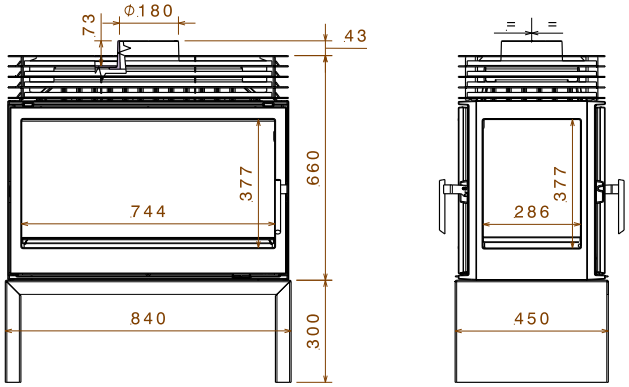

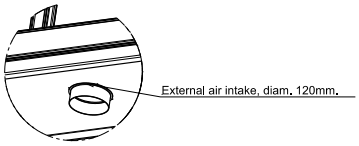

LCI 9 GF/GFL/GFR/GFLR table

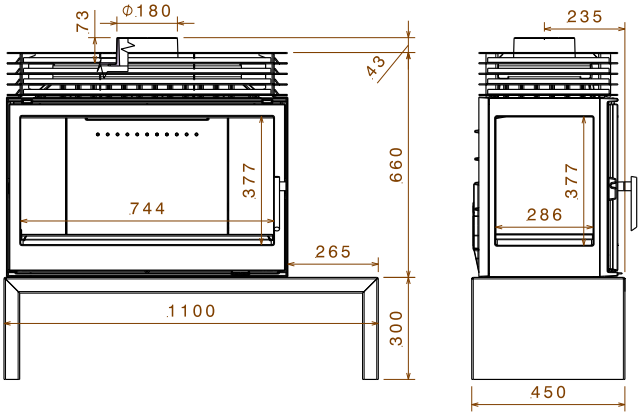

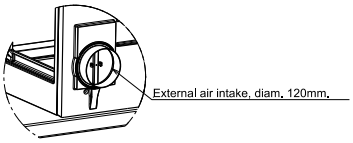

LCI 9 /GDF/GDFs/G4 table

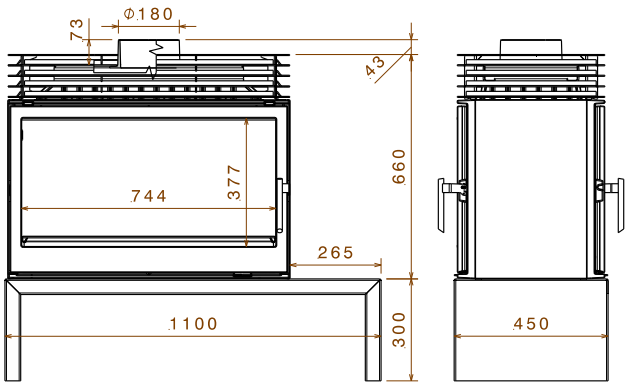

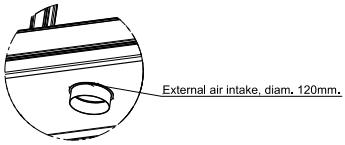

LCI 9 GF/GFL/GFR/GFLR wall

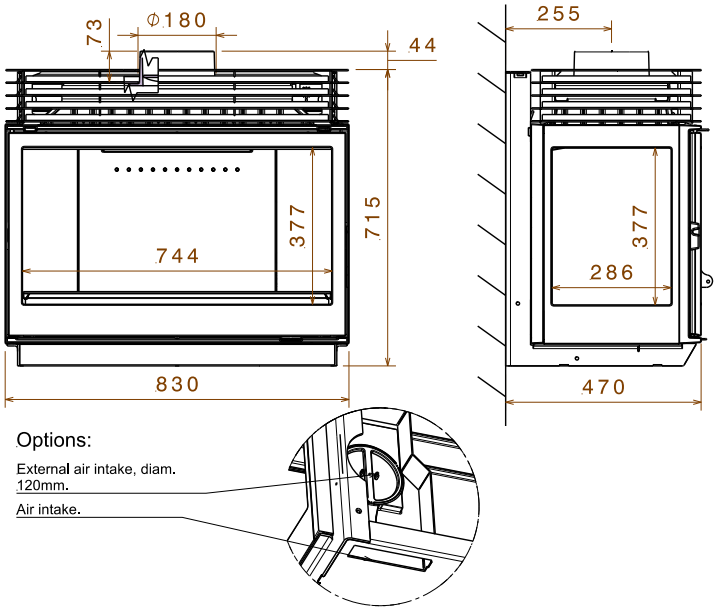

4. Модели L7

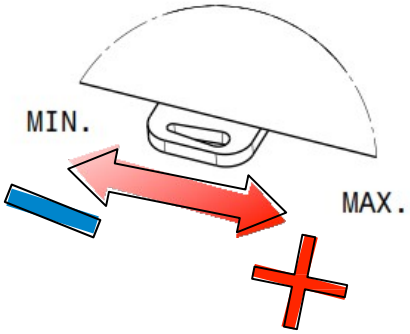

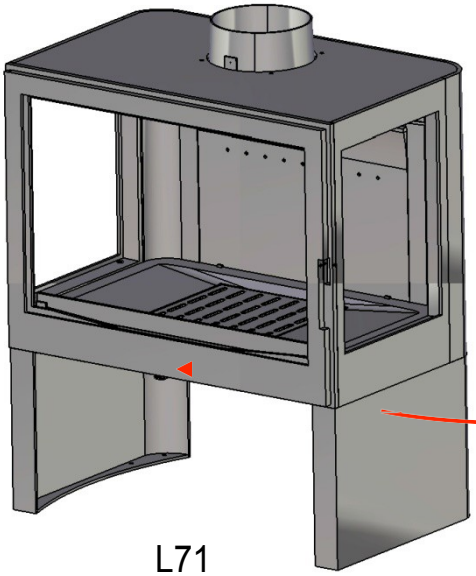

L71

Очистка стекла

Воздух 1

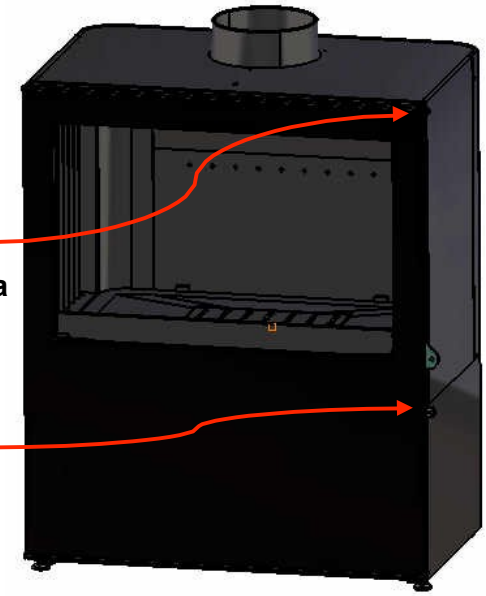

L71 Black

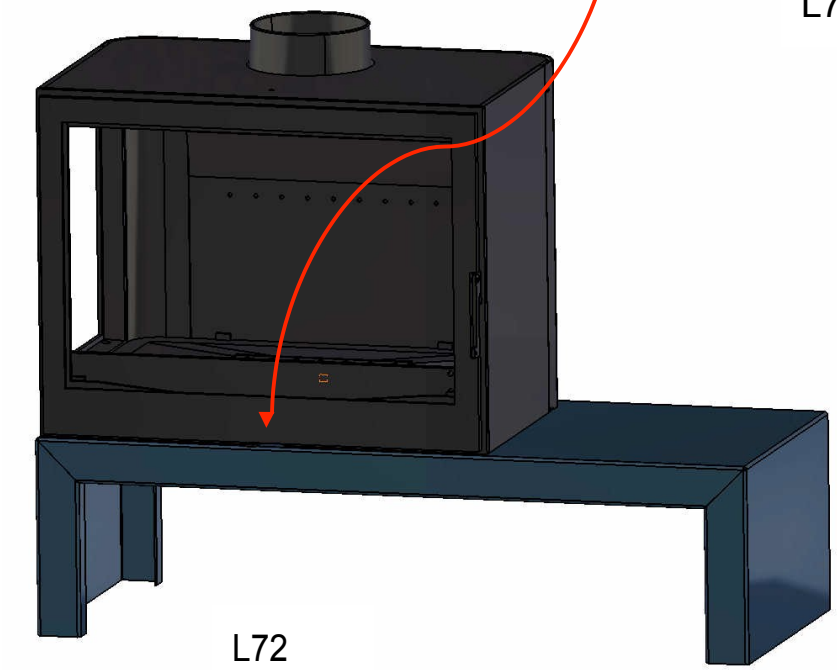

L72

5. Модели L5

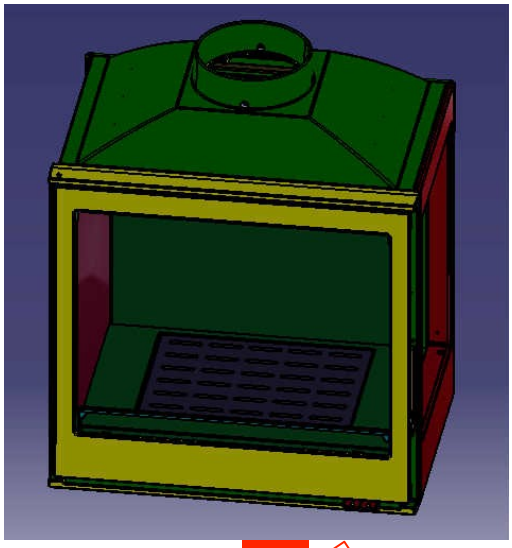

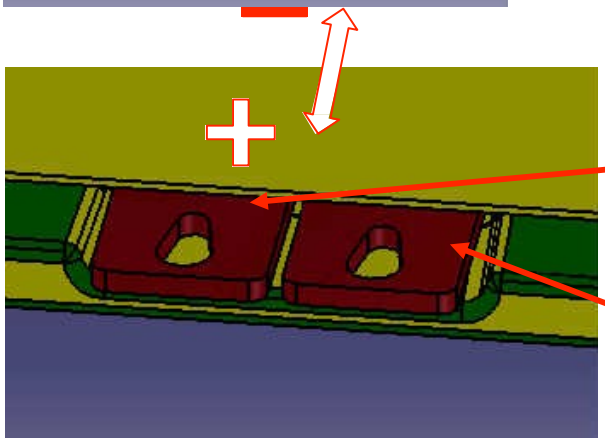

Первичная подача воздуха

Вторичная подача воздуха
(дополнительно в некоторых моделях)

6. Техническое руководство по установке и монтажу

Внимание: Монтаж прибора должен осуществляться квалифицированным специалистом в соответствии с действующими стандартами. В РФ соблюдайте Противопожарные требования СП 7.13130.2013.

6.1. Подготовительный этап

При распаковке осмотрите и проверьте печь на предмет возможных повреждений в результате транспортировки. О любом дефекте следует сообщить транспортной компании или дистрибьютору Проверьте соответствие вашему заказу.

Разгружать печь следует всегда только в вертикальном положении. Не разбейте стекло!
По возможности снимайте упаковку на месте непосредственной установки камина.

6.2. Основные требования при монтаже

Прибор должен быть установлен на ровную и твердую поверхность, выдерживающую вес печи, и как минимум на расстоянии 20 см до стены.

Если в месте установки прибора пол и стены из легко воспламеняющихся и горючих материалов, следует обеспечить соответствующую изоляцию.

7. Эксплуатация

7.1. Меры предосторожности перед началом эксплуатации

Если вы внимательно прочитали и вам все понятно в данной инструкции, можете приступать к началу эксплуатации печи. Прежде всего надо снять наклейки, вынуть все лишние аксессуары и возгораемые предметы из прибора.

В процессе первого розжига, краска окончательно высыхает и затвердевает. Не касайтесь окрашенных частей, в противном случае это приведет к повреждению поверхности. В течение этого периода возможно появление неприятных запахов, не представляющих угрозу и опасности для вашего здоровья. Рекомендуем проветрить помещение. Это явление исчезнет примерно через час после первого розжига.

Не перегружайте дровами печь, нужная температура должна быть достигнута постепенно.

Не пытайтесь достигнуть максимальных показателей работы печи за короткий период времени.

7.2. Выбор топлива

Использовать только древесину с подходящими характеристиками. Дрова должны быть сухими.

Проконсультируйтесь у специалиста по установке, какая в вашем регионе марка древесины идеально подойдет для топки печи.

Сравнительная таблица по количеству выделяемой тепловой энергии в результате сгорания древесины в зависимости от % содержания влаги.

Период выдержки/сушки дров (бук)	влажность %	Тепловая энергия Ккал/час
Свежеспиленные дрова	50	/
3 месяца	40	2410
6 месяцев	35	2700
9 месяцев	30	2900
12 месяцев	25	3150
15 месяцев	20	3400
18 месяцев	15	3710
21 месяцев	10	3980

7.3. Первый розжиг

При первом розжиге действуйте с осторожностью и используйте сухие и мелко наколотые дрова.

Установить регулятор подачи первичного и вторичного воздуха в полностью открытое положение. **Запрещается использовать для розжига : спирт, бензин, взрывоопасные или воспламеняющиеся вещества.** Так как полная полимеризация краски наступает лишь при первом разогреве печи и сопровождается выделением едкого запаха, не вредного для здоровья, рекомендуем первые протопки печи производить в хорошо проветриваемом помещении.

Как только установится процесс горения, можете положить дрова стандартного размера.

Открывайте дверцу медленно, чтобы комната не наполнилась дымом.

Никогда не перегружайте топку дровами, соблюдайте техническую инструкцию.

В процессе работы прибора, сильно нагревается металлический каркас, ручки и стекло. Во избежание ожогов, пользуйтесь предназначенными для таких манипуляций аксессуарами.

В период горения очага, дверь в помещение держите плотно закрытой.

7.4. Контроль процесса горения

Первичный воздух

Регуляция забора воздуха расположена на фронтальной части топки под дверцей.

При движении рычага влево поток воздуха снижается, при перемещении рычага вправо поток воздуха, подаваемого на горение, увеличивается.

Как только пламя разгорится, передвиньте рычаг регулировки подачи воздуха влево. При такой позиции забор первичного воздуха перекрывается и поток воздуха подается на вторичное горение.

Вторичный воздух

Топка снабжена отверстиями, расположенными на задней стенке для подачи воздуха для двойного дожига.

Воздух для очистки стекла

Защищает стекло от загрязнения во время горения.

7.5. Аварийные ситуации

Если по какой-либо причине, внезапно возникает необходимость быстро погасить пламя, либо вам будет необходимо затушить возгорание внутри дымохода, следует действовать в соответствии с инструкциями:

- Оставить дверцу печи закрытой,
- Закрыть рычаги воздухосборников,
- Срочно вызывайте компетентную по вашей аварийной ситуации службу.

8. Уход за прибором в домашних условиях

ВНИМАНИЕ: ЧИСТКУ КАМИНА СЛЕДУЕТ ПРОИЗВОДИТЬ ТОЛЬКО В ХОЛОДНОМ СОСТОЯНИИ

8.1.A. Демонтаж и чистка чугунного дефлектора (L71/L72/L71)

Приподнимите передний край, потащите вперед и освободите заднюю сторону пластины, удерживая дефлектор. **Осторожно – эти элементы хрупкие!**.

Чтобы очистить каминный зуб достаточно щеткой снять слой сажи. Никаких других видов ухода не требуется

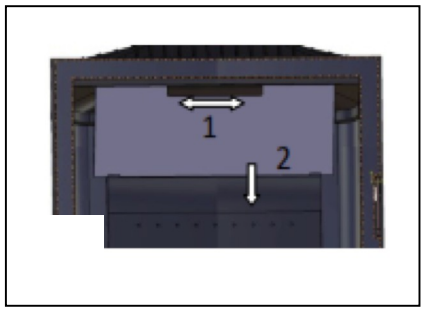

K7

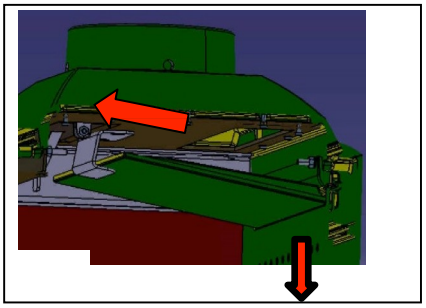

L5

8.1.B. Демонтаж и чистка чугунного дефлектора (Canaria/Premium)

Поднимите переднюю сторону, потяните вперед, задняя сторона освобождается.

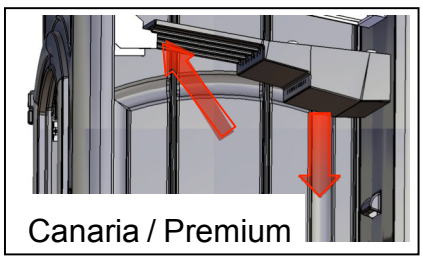

8.2. Как протирать крашеные детали

Не следует использовать агрессивные или абразивные материалы. Используйте бумажные салфетки или влажную хлопчатобумажную ткань. Не следует протирать влажной тряпкой нагретые окрашенные детали, это может повредить краску.

9. Профессиональный уход

9.1. Чистка дымохода

Следует производить механическую чистку дымохода как минимум один раз в год. Так как скапливаемая сажа может снижать тягу и вызывать проблемы дымоудаления, а также увеличивать риск возникновения пожаров в дымоходе.

ВНИМАНИЕ! Для поддержания печи в рабочем состоянии следует обращаться к профессионалам в центр техобслуживания где вам предложат режим обслуживания в соответствии с инсталляцией и режимом эксплуатации топки.