Печь-камин
«Кенигсберг 9-14кВт»
(все модификации)

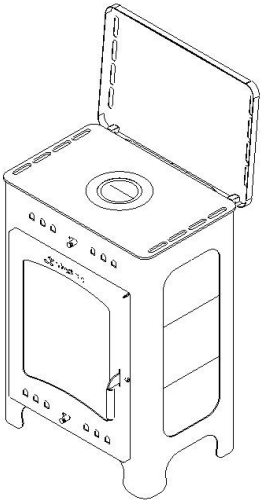

Техническое описание.
Инструкция по монтажу и эксплуатации

ВНИМАНИЕ! БЕЗ ИЗУЧЕНИЯ ДАННОГО РУКОВОДСТВА УСТАНАВЛИВАТЬ И ЭКСПЛУАТИРОВАТЬ ПЕЧИ-КАМИНЫ ЗАПРЕЩЕНО!

Сделано в России

1. Введение.

Мы благодарим Вас за выбор нашей продукции. Мы прилагаем все усилия для того, чтобы Вы оставались довольны покупкой. Наша компания старается выпускать только современное, надежное и высокотехнологичное отопительное оборудование. Надеемся, что наша продукция поможет создать уют и тепло в Вашем доме.

Обращаем Ваше внимание на то, что соблюдение требований, изложенных в данном руководстве, не только поможет Вам надежно и правильно установить печь-камин, но и избавить Вас от нежелательных проблем, возникающих при эксплуатации данного оборудования.

2. Описание и назначение

Отопительные печи-камины **«Кенигсберг 9-14кВт»,** (далее печь-камин) предназначены для обогрева жилых помещений и приготовления пищи (модели с варочной плитой). Печь-камин имеет современный дизайн и наполнит атмосферой комфорта практически любое помещение. В качестве топлива должны использоваться сухие дрова, брикеты. Печь-камин имеет достаточно большое термостойкое стекло, сквозь которое Вам понравится наблюдать за игрой пламени.

Запрещается устанавливать печи-камины в промышленных помещениях, а также в гаражах и других помещениях с наличием горючесмазочных материалов.

Монтаж печей-каминов должен проходить в соответствии с настоящей инструкцией и общими правилами проведения монтажа печного оборудования. Монтаж печи-камина должен осуществляться квалифицированными специалистами в соответствии с правилами производства работ, при монтаже и ремонте печного оборудования и дымовых каналов. Правильный монтаж и бережная эксплуатация, особенно необходимы для долговечности печи-камина.

Сохраняя данную инструкцию, Вы всегда сможете обратиться к ней по вопросам правильности обслуживания печи-камина.

Изготовитель оставляет за собой право изменения внешнего вида и отдельных технических характеристик выпускаемых изделий без предварительного уведомления покупателя.

Технические характеристики печей-каминов серии «Кенигсберг 9-15кВт» приведены в *Приложении 1* данного руководства.

3. Монтаж

При установке, эксплуатации и обслуживании Вашей печи-камина следуйте указаниям, приведённым в данной инструкции, и сделайте её доступной для других лиц, которые будут вести монтаж, эксплуатировать или обслуживать её. Установка печи-камина и монтаж дымовой трубы должны осуществляться квалифицированными специалистами с соблюдением требований настоящего руководства, а также действующих норм и правил пожарной безопасности.

Удалите упаковку и тщательно осмотрите печь. Убедитесь, что она не имеет каких-либо повреждений. Откройте топочную дверцу и выньте, находящиеся в топке, а также в зольном ящике комплектующие элементы. Освободите печь от всех наклеек и защитных пленок.

Прежде чем установить печь-камин, Вы должны учитывать, что выполнение следующих условий гарантирует безопасную работу:

- помещение для установки печи-камина, должно обладать достаточной подачей внешнего воздуха для поддержания эффективного сгорания топлива;
- должна быть обеспечена хорошо герметизированная система дымохода (высота дымохода, от колосниковой решетки до верхней точки, не менее 5м);
- сечение дымохода должно соответствовать сечению выходного патрубка печи-камина;
- на дымоходе должно быть предусмотрено устройство, дополнительно регулирующее тягу печи-камина (заслонка), а также устройство прочистки и сбора конденсата (тройник);
- обеспечение защиты от возгорания предметов, расположенных вблизи печи-камина (температура предметов вблизи печи-камина не должна превышать 50^0С);
- основание для установки камина должно быть ровным, выполненным из негорючих материалов;
- под дверцей топливника печи-камина должен быть предусмотрен стальной лист размерами не менее 600х750, толщиной не менее 0,5мм;
- стартовый участок дымовой трубы должен быть одноконтурным, далее можно ставить двухконтурные трубы - "сэндвичи".

Обратите внимание! Ваша печь-камин имеет долговечное термостойкое покрытие, которое кристаллизуется и обретает все свои необходимые свойства только при нагревании! При кристаллизации покрытие выделяет неприятный запах и дым! Перед началом установки печи-камина, рекомендуется протопить её вне помещения.

4. Установка элементов дымохода

Высоту дымовых труб, считая от колосниковой решетки до верха трубы, следует принимать не менее 5 м.

Рекомендуется установить на дымоход заслонку (шибер) заводского исполнения. Установка самодельных дополнительных задвижек (вьюшек, заслонок) в дымовой трубе запрещена!

Высоту дымовых труб, размещаемых на расстоянии, равном или большем высоты сплошной конструкции, выступающей над кровлей, следует принимать:

- не менее 500 мм над плоской кровлей;
- не менее 500 мм над коньком кровли или парапетом при расположении трубы на расстоянии 1,5 м от конька или парапета;
- не ниже конька кровли или парапета при расположении дымовой трубы на расстоянии от 1,5 до 3 м от конька или парапета;
- не ниже линии, проведенной от конька под углом 10˚ к горизонту, при расположении дымовой трубы от конька на расстоянии более 3 м.

Дымовые трубы следует выводить выше кровли более высоких зданий и сооружений.

При монтаже дымовой трубы в зданиях с кровлей из горючих материалов обеспечить трубу искроуловителем из металлической сетки с отверстиями размером не более 5 х 5 мм.

При проходе трубы через потолок необходимо выполнить разделку. Разделка должна быть больше толщины перекрытия (потолка) на 70 мм. При ее установке следует учитывать, что безопасное расстояние от поверхности трубы до горючей поверхности составляет не менее 380 мм. Разделка изготавливается из металлического листа толщиной 1,0 мм и заполняется негорючим материалом.

При проходе через крышу расстояние в свету от наружной поверхности трубы до стропил, обрешеток и других деталей кровли из горючих и трудногорючих материалов должно составлять не менее 250 мм. Зазоры, возникающие в процессе монтажа, рекомендуется заполнять негорючими материалами (шлак, керамзит, базальтовая вата и т.д.). Рекомендуемая схема установки печи с соблюдением мер противопожарной безопасности приведена на Рисунке 1.

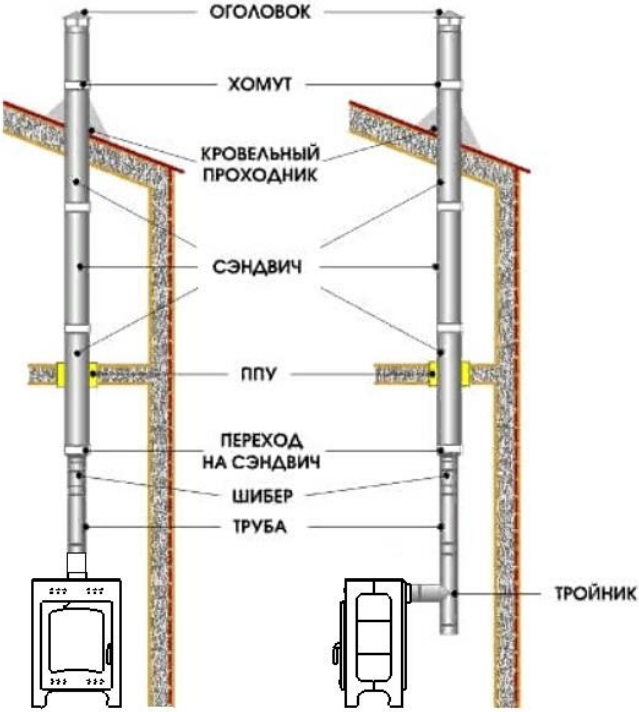

Рисунок 1. Установка печи-камина с верхним или задним подключением.

5. Эксплуатация печи-камина

Топливо

Топливо, предназначенное для эксплуатации печи-камина это сухие колотые дрова лиственных пород дерева с влажностью 10-15%. Такая влажность дров достигается при естественной сушке под навесом в течение 1,5-2 лет. Также допускается использование брикетов (искусственные дрова из спрессованных под большим давлением древесных отходов). Влажные, свежеколотые дрова оказывают неблагоприятное воздействие на топливник и дымовую трубу печи-камина.

Запрещается использование в качестве топлива сырых дров, дров с гвоздями дров большей длины, дров с большим выделением смол, дров с лакокрасочным покрытием, стружки и опила, полиэтилена, резины, различного рода пластиков, бумаги и картона (за исключением розжига) и пр. Также в печи-камине запрещается сжигание бытовых отходов и прочих посторонних предметов, это может стать причиной повреждения топки и дымохода.

Термостойкое покрытие

Как указано выше, Ваша печь-камин имеет долговечное термостойкое покрытие, которое кристаллизуется и обретает все свои необходимые свойства только при нагревании аппарата до

рабочей температуры! При кристаллизации покрытие выделяет неприятный запах и дым! Перед началом установки печи-камина, рекомендуется протопить её вне помещения.

Освободите печь от упаковки, а также всех наклеек и защитных пленок. Установите печь на огнестойкое основание вне помещения на улице. Подсоедините подходящий по размеру дымоход, высотой не менее 1,0м. Затопите печь небольшим количеством дров, убедившись, что растопилось, произведите дозагрузку дров, общим количеством не более 4-х кг. Обычно двух дозагрузок топлива хватает для кристаллизации покрытия (дым и запах краски становится намного меньше).

Важно во время кристаллизации ничего не ставить на печь-камин и не прикасаться к окрашенным поверхностям, это может привести к их повреждению!

Перед розжигом печи-камина

Каждый новый розжиг печи-камина необходимо начать с проверки и очистки зольника и проверки тяги в дымоходе. Важно чтобы колосниковая чугунная решетка была очищена от золы. Тягу в дымоходе проверить можно с помощью зажигалки или зажжённого листа бумаги. Выключить, если имеется в помещении, принудительную вентиляцию, это может в исключительных случаях создать "обратную тягу" в дымоходе, и, как следствие задымить помещение.

Никогда не используйте при розжиге разнообразные легковоспламеняющиеся жидкости и жидкости для розжига.

Рекомендуется перед топкой печи-камина заложить в топку сначала небольшое количество бумаги и мелких дров (лучин). Это необходимо для прогрева дымохода. После розжига и прогрева дымохода можно догрузить Ваш камин полноценными дровами, но не более 4-х кг.

Никогда нельзя оставлять без присмотра работающий камин! Правила пожарной безопасности и их предписания, необходимо исполнять неукоснительно.

Дозагрузка топлива

Догружать камин нужно по мере сгорания дров в топливнике. Никогда не перегружайте Вашу печь-камин, тем самым не допускайте перегрева поверхностей камина.

Перед тем как догрузить дрова в топливник, необходимо открыть подачу первичного воздуха на максимум и немного подождать, чтобы усилилась интенсивность горения. Эти действия помогут Вам избежать возможного выброса дыма в помещение во время открывания дверцы, при дозагрузке дров. Также не забывайте про заслонку в дымоходе (шибер), она должна быть полностью открыта при открывании дверцы.

Во всех случаях дверь печи-камина необходимо открывать медленно, с осторожностью. Также нельзя забывать, что поверхности печи-камина нагреваются до высокой температуры, поэтому существует опасность получения ожогов. Будьте внимательны и осторожны.

Режимы горения печи-камина

Регулировать интенсивность горения необходимо при помощи заслонок первичного и вторичного воздуха (см. приложение 1).

Заслонка первичного воздуха регулирует подачу воздуха под колосниковую решетку непосредственно в зону горения. Этой заслонкой регулируется интенсивность горения. При розжиге эта заслонка должна быть открыта полностью. А при длительном горении она должна быть закрыта

полностью, в данном случае регулировка горения осуществляется только заслонкой вторичного воздуха.

Заслонка вторичного воздуха заключает в себе две функции. Функция «чистое стекло» и дожигание дымовых, пиролизных газов, выделяющихся из древесины, при её сжигании. Вторичный воздух, проходя через горячий канал кожуха, подогретым подается непосредственно на стекло, тем самым обогащает зону горения новой порцией кислорода, вследствие чего увеличивается температура сжигания. При высокой температуре все потемнения на стекле выгорают, и оно остается чистым. Поэтому не рекомендуется полностью перекрывать заслонку вторичного воздуха.

Также необходимо помнить о заслонке на дымоходе (не входит в комплект поставки), с помощью которой возможно совместно с заслонками камина регулировать эффективность сжигания топлива в печи-камине.

Эффективность процесса горения зависит также от высоты сечения и формы дымовой трубы, соответствующей окружающей здание застройке, от силы и направления ветра, температуры и влажности наружного воздуха.

6. Указания по противопожарной охране и по требованиям безопасности

6.1 Рекомендуемая масса закладки сухих дров 3-4 кг. Искусственные дрова из спрессованных под большим давлением древесных отходов (брикеты) имеют большую удельную тепловую мощность. Поэтому количество таких дров не должно превышать 1,6-1,7 кг.

6.2 Допустимое время непрерывного горения 6 часов.

6.3 При закладке массы дров больше чем указано в пункте № 6.1 и более продолжительном горении печи-камина, выше допустимой нормы см. пункт № 6.2, как и в случаях использования других горючих материалов, кроме вышеупомянутых, завод-изготовитель не гарантирует безопасную работу изделия.

6.4 Дверь топливника должна быть всегда плотно закрытой, даже тогда, когда печь-камин не работает.

6.5 Не оставляйте кресла, стулья, шторы или иные легковоспламеняющиеся предметы ближе, чем 1,5 м от передней части печи-камина. С боковых сторон легковоспламеняющиеся предметы не должны находиться ближе, чем на 0,8 м, а с задней – не ближе чем на 0,4 м.

6.6 При зажигании запрещено использование легковоспламеняющихся жидкостей.

6.7 В отапливаемом помещении недопустимо наличие легко воспламеняющихся и взрывчатых веществ.

6.8 Выброс золы и очистка осуществляется только из остывшей печи-камина в безопасное место, исключающее возгорание золы.

6.9 Камин предназначен для локального отопления помещений с принятыми противопожарными мерами безопасности.

6.10 Запрещено ставить горючие материалы и предметы на печь-камин или в непосредственной его близости.

7. Меры безопасности

- не прикасайтесь к поверхностям печи-камина во время его работы, а также не подпускайте детей;
- не прикасаться к дверце при работающей печи-камине;

- печь-камин не следует устанавливать в слишком оживленном месте, так как это может спровоцировать случайное задевание печи-камина и вызвать ожоги;
- не располагать предметы, изготовленные из горючих материалов на расстоянии ближе 1,5 м от передней стороны печи-камина;
- при открытии (закрытии) дверки, а также при закладке дров, необходимо пользоваться рукавицей или прихваткой;
- никогда нельзя оставлять без присмотра работающую печь-камин.

8. При эксплуатации печи-камина запрещается:

- пользоваться печью-камином при отсутствии тяги;
- эксплуатировать печь-камин при неисправной дымовой трубе;
- растапливать печь-камин легковоспламеняющимися жидкостями и жидкостями для розжига;
- сжигать в печи-камине мусор, пакеты;
- оставлять растопленную печь-камин без присмотра;
- сушить одежду или сгораемые предметы на печи-камине;
- удалять сажу из дымохода путем выжигания;
- удалять золу и угли из неостывшей печи-камина;
- применять дрова, длина которых превышает размеры топки печи-камина;
- переполнять топку топливом, перегревать печь-камин;
- топить печь-камин, с открытой топочной дверцей;
- использовать печь-камин в непрерывном режиме;
- заливать огонь в печи-камине водой;
- самостоятельно вносить изменения в конструкцию печи-камина и использовать ее не по назначению.

9. Действия в случае возникновения пожара

- вызвать пожарную службу по телефону 01;
- приступить к эвакуации людей, документов, имущества;
- приступить к тушению пожара первичными средствами пожаротушения.

10. Чистка печи-камина и дымохода

Правильное содержание и чистка печи-камина, гарантируют безопасность и сохранение его хорошего внешнего вида.

Поверхность печи можно чистить слабым моющим раствором, протирая ее мягкой влажной тряпкой.

В зависимости от частоты использования печи ревизию и очистку необходимо делать 2 – 6 раз в год, но обязательно перед началом сезона и после его окончания.

Стекло при необходимости промывают в охлажденном состоянии мыльным раствором и просушивается.

При чистке печи нельзя применять абразивные материалы, острые и твердые предметы.

11. Транспортировка изделия

Транспортировать печь необходимо в закрытых транспортных средствах, избегая попадания влаги на поверхность печи. Транспортировка производится только в вертикальном положении, запрещается транспортировка на боковых поверхностях, это может привести к повреждению изделия. В этом случае производитель не несет ответственности за полученные повреждения.

Комплект поставки

	Наименование	Количество, шт.
1	Печь-камин отопительная дровяная	1
2	Колосник	1
3	Зольный ящик	1
4	Дверца со стеклом	1
5	Инструкция по монтажу и эксплуатации	1
6	Чугунное кольцо для варки (для моделей с варочной плитой)	1
7	Упаковка	1

Гарантийное обслуживание

На печь-камин **«Кенигсберг 9-14кВт»**, изготовителем ООО «Термосталь» установлен гарантийный срок 12 месяцев со дня продажи.

Факт продажи фиксируется отметкой о дате продажи и заверяется штампом торгового предприятия.

При эксплуатации изделия с нарушением правил, изложенных в настоящей Инструкции, производитель снимает с себя все обязательства по гарантийному и послегарантийному обслуживанию.

Гарантия не распространяется на детали: стекло, колосниковую решетку, уплотнения дверцы топки и стекла.

Кроме того, гарантийное обслуживание не распространяется на повреждения, которые возникли вследствие неправильной эксплуатации печи, неправильного монтажа или при получении механических повреждений в процессе эксплуатации.

По вопросам гарантийного обслуживания обращаться по месту приобретения изделия.

Приложение 1

Кенигсберг 9 (с варочной плитой)

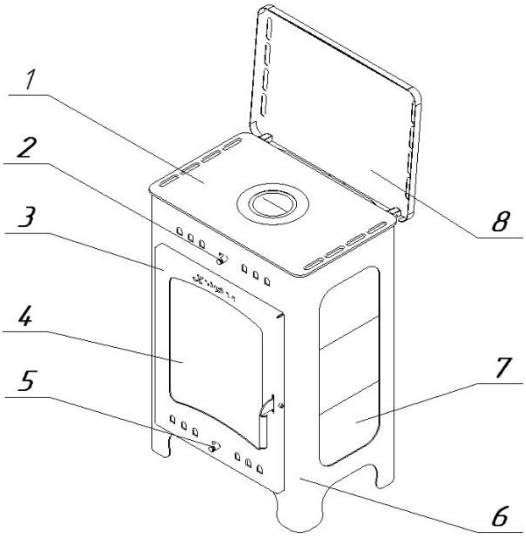

1. Варочная плита
2. Заслонка вторичного воздуха
3. Дверца топочной камеры
4. Стекло жаропрочное
5. Заслонка первичного воздуха
6. Корпус печи-камина
7. Облицовочная керамика
8. Крышка печи-камина

Технические характеристики:

1.	Габаритные размеры мм: (ГхШхВ)	475х560х810
2.	Расстояние от пола до оси дымохода (сзади), мм	710
3.	Диаметр присоединяемого дымохода, мм	115
4.	Минимальная высота дымохода, м	5
5.	Мощность, кВт	9
6.	Масса, кг	79
7.	Разрешенный вид топлива	дрова
8.	Максимальная длина поленьев, мм	350
9.	Влажность дров, %	До 20
10.	Футеровка топки	вермикулит

Кенигсберг 9U (без варочной плиты выход вверх)

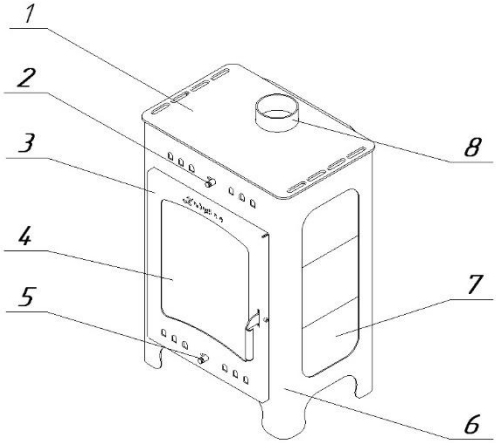

1. Конвекционная плита
2. Заслонка вторичного воздуха
3. Дверца топочной камеры
4. Стекло жаропрочное
5. Заслонка первичного воздуха
6. Корпус печи-камина
7. Облицовочная керамика
8. Патрубок дымохода

Технические характеристики:

1.	Габаритные размеры мм: (ГхШхВ)	445x555x840
2.	Расстояние от пола до среза дымохода (вверху), мм	800
3.	Диаметр присоединяемого дымохода, мм	115
4.	Минимальная высота дымохода, м	5
5.	Мощность, кВт	9
6.	Масса, кг	76
7.	Разрешенный вид топлива	дрова
8.	Максимальная длина поленьев, мм	350
9.	Влажность дров, %	До 20
10.	Футеровка топки	вермикулит

Кенигсберг 9Z (без варочной плиты выход сзади)

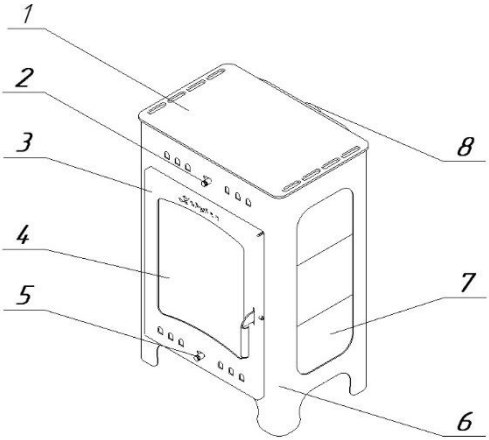

1. Конвекционная плита
2. Заслонка вторичного воздуха
3. Дверца топочной камеры
4. Стекло жаропрочное
5. Заслонка первичного воздуха
6. Корпус печи-камина
7. Облицовочная керамика
8. Патрубок дымохода

Технические характеристики:

1.	Габаритные размеры мм: (ГхШхВ)	475х555х795
2.	Расстояние от пола до оси дымохода (сзади), мм	710
3.	Диаметр присоединяемого дымохода, мм	115
4.	Минимальная высота дымохода, м	5
5.	Мощность, кВт	9
6.	Масса, кг	76
7.	Разрешенный вид топлива	дрова
8.	Максимальная длина поленьев, мм	350
9.	Влажность дров, %	До 20
10.	Футеровка топки	Вермикулит

Адрес: 624022, Свердловская область, г. Сысерть, ул. Карла-Либкнехта, 2А
Телефон: Тел.: +7 (343) 328-17-45;
Email: info@termosteel.ru

СВИДЕТЕЛЬСТВО О ПРИЕМКЕ.

Отопительная печь **«Кенигсберг 9-14кВт», соответствует** ГОСТ 9817-95 и признана годной для эксплуатации.

Дата выпуска _______
число, месяц, год

М.П.

СВИДЕТЕЛЬСТВО О ПРОДАЖЕ.

Дата продажи _____
число, месяц, год

М.П.
(торгующей организации)